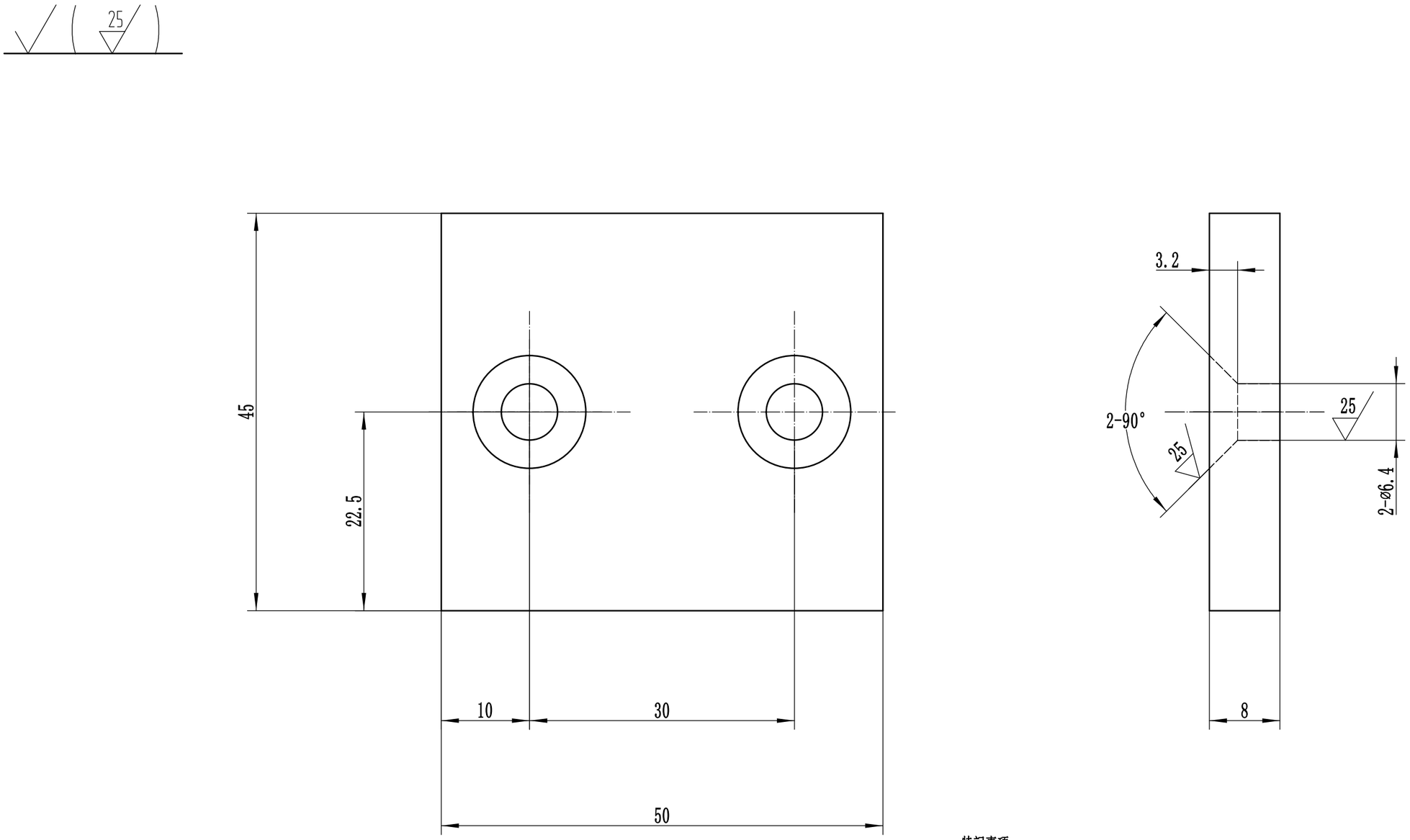

特記事項

HIROTEC CORPORATION	APPROVED	CHECKED			DESIGNED
					上奥

プロジェクトNo. (PROJECT NAME)	架台セットシステム
要 具 名 称 (TOOL NAME)	MCナイロン2

投影法 (PROJECTION)	員数 (QUANTITY)	尺度 (CLALE)	材質 (MATERIAL)	重量 (WEIGHT)	図番 (DRAWING NO.)	作成年月日 (DATE)
	2	2/1	MC901		000-000-0009	2021/07/22