AKI-01

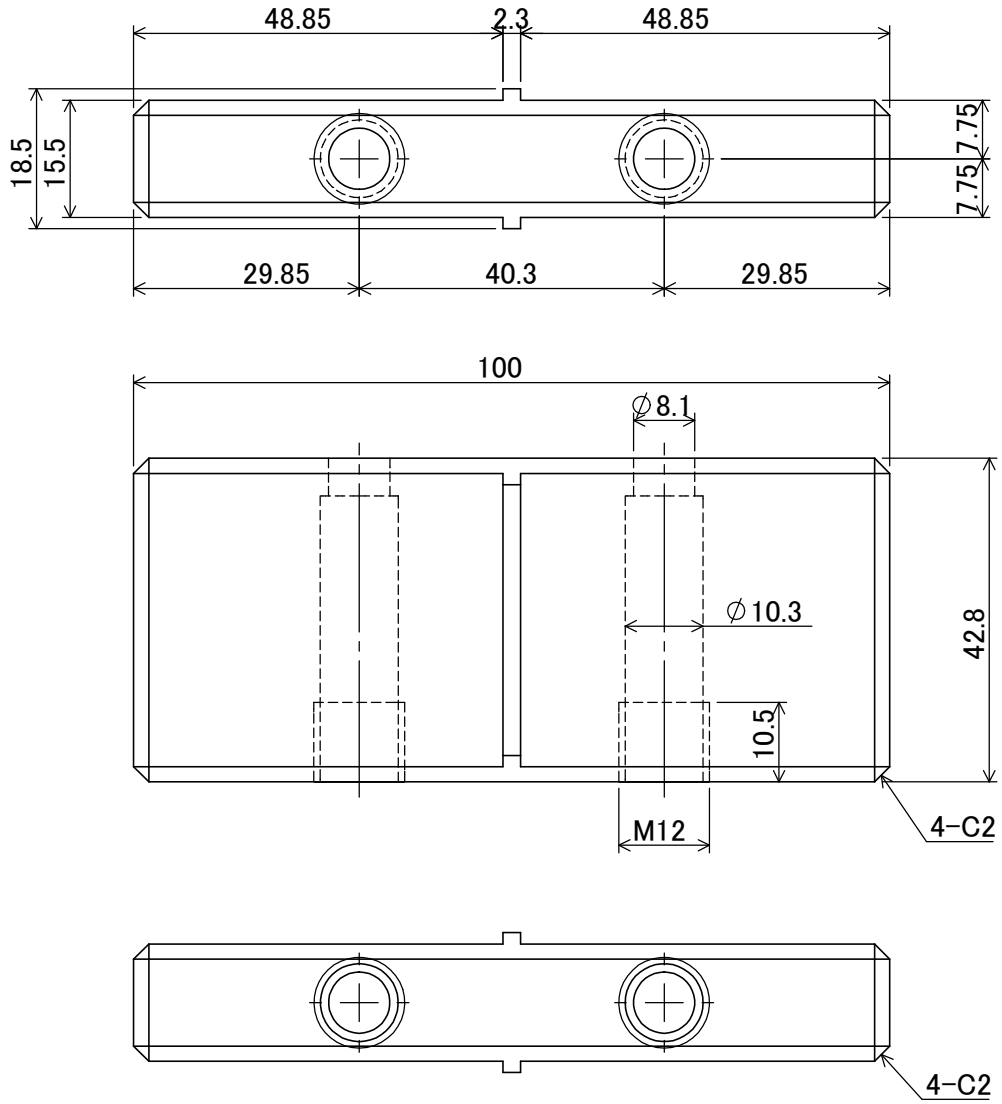

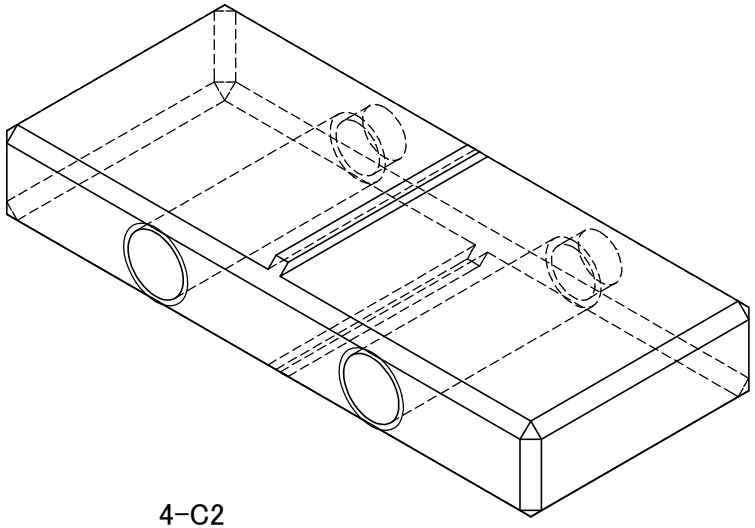

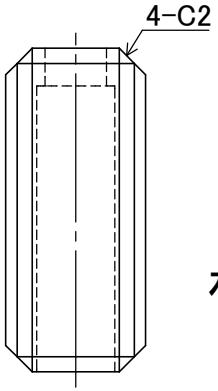

試作　1個
ロット　20個
ロット　100個

材質　アルミ(AL5052相当)
　　樹脂(POMポリアセ)
の2種類にて

(有)岩下鉄工　岩下謙二
TEL0946-28-8688
FAX0946-24-2475

作成日 作成者						SCALE　1:1	有限会社　岩下鉄工